Échafaudage

HOBBYSTEP H4

Installation instructions

Avant toute utilisation : lire attentivement la notice de montage et la conserver - Exclusivement à usage domestique

Before use : please carefully read and keep the assembly instructions - Exclusively for domestic use
Vor der Benutzung : Aufbauanleitung aufmerksam durchlesen und aufbewahren - Exclusiv für den Hausgebrauch
Antes de usarlo : por favor, lea las instrucciones para el montaje y le conserve - Exclusivamente para uso doméstico
Prima dell'uso: leggere attentamente le istruzioni di montaggio e conservarle - Solo per uso domestico
Antes de usar: leia atentamente as instruções de montagem e guarde-as - Apenas para uso doméstico

Item no.
9474-901

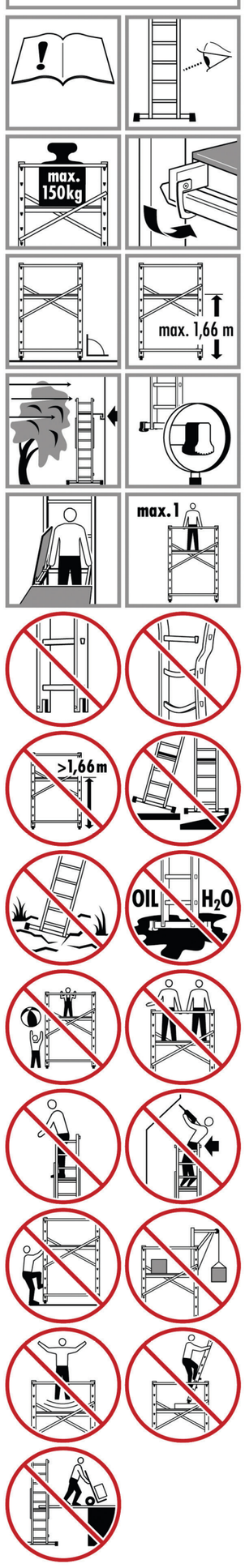

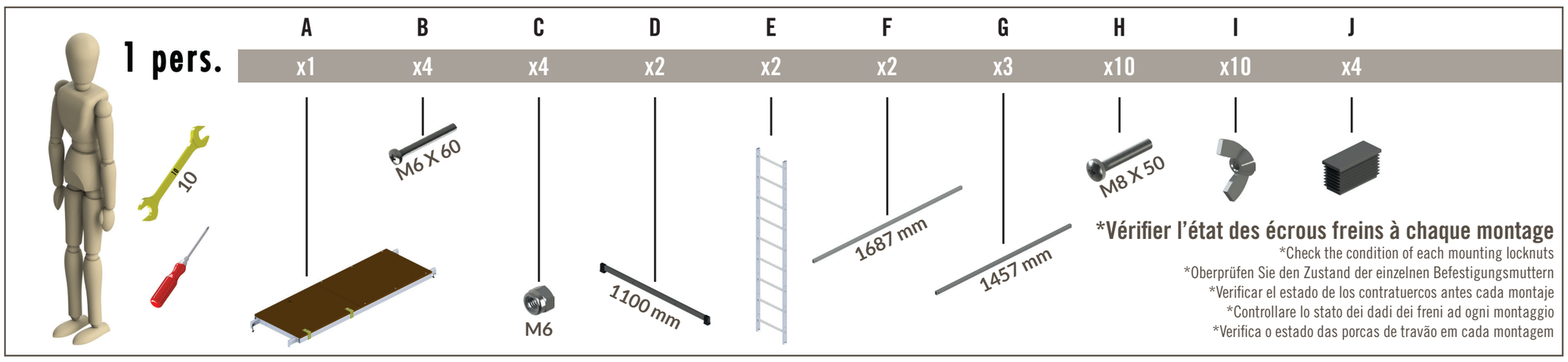

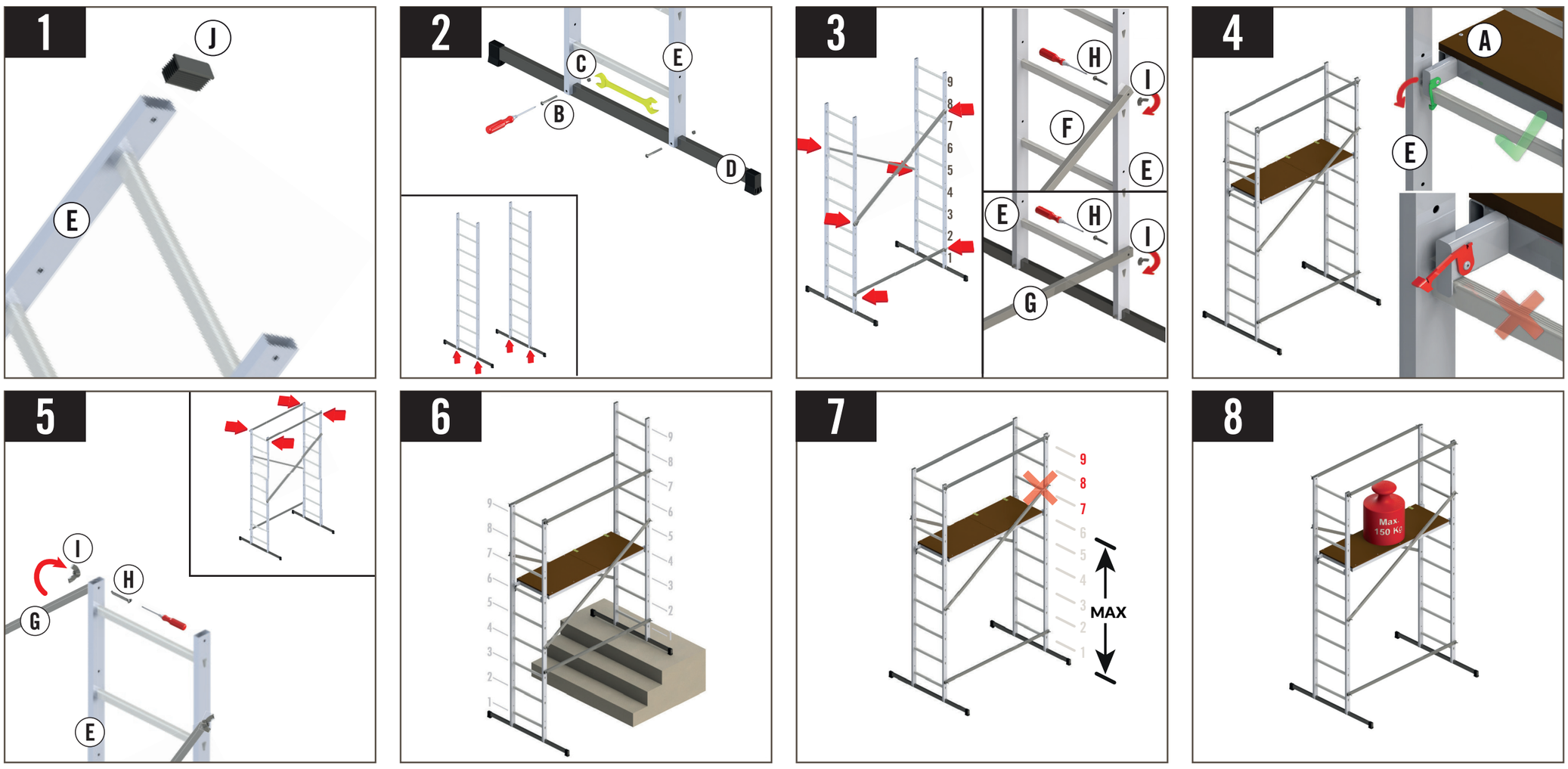

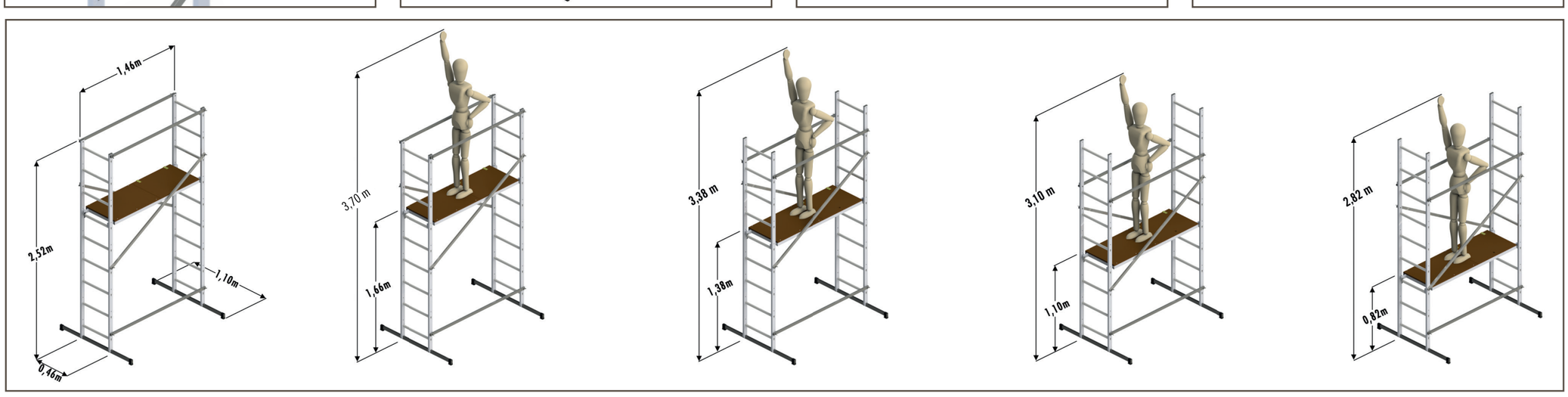

Problèmes liés au montage **Assembly problems / Montageprobleme / Problemas de montaje / Problèmes liés au montage / Problemi di assemblaggio / Problemas com a montagem**	Résolution des problèmes **Solving problems / Probleme lösen / Resolucion de problemas / Risoluzione dei problemi / Resolução de problemas**	SAV **After sales service / Siehe Service / Servicio postventa / Servizio post-vendita / Serviço pós-venda**
Une ou plusieurs pièces manquantes en fin de montage **Missing one or more piece once completely assembled - Ein oder mehrere Teile fehlen Ende der Montage - Faltan una o mas piezas al fin del montaje - Mancano una o più parti alla fine dell'assemblaggio - Falta uma ou mais peças no final da montagem**	Se reporter aux consignes de montage **Refer to installation instructions** **Siehe Installationsanweisungen** **Consultarse en el prospecto** **Consultare le istruzioni per l'installazione** **Consultar as instruções de instalação**	Prendre contact avec le SAV du distributeur 05 49 39 02 02 - sav@hailo.fr **Contact post-sale service** **05 49 39 02 02 - sav@hailo.fr** **Siehe Service kontaktieren Händler** **05 49 39 02 02 - sav@hailo.fr** **Contactar al servicio postventa del distribuidor** **05 49 39 02 02 - sav@hailo.fr** **Contattare il servizio di assistenza del distributore** **05 49 39 02 02 - sav@hailo.fr** **Contactar o departamento de serviço do distribuidor** **05 49 39 02 02 - sav@hailo.fr**
Une ou plusieurs pièces restantes en fin de montage **One or more leftover pieces once completely assembled - Ein oder mehrere Einheiten auf Lage ram Ende der Montage verbeit - Se quedan una o mas piezas al fin del montaje - Uno o più pezzi rimasti alla fine dell'assemblaggio - Uma ou mais partes restantes no final da montagem**		
Une ou plusieurs pièces défectueuses ou déformées durant le montage **One or more defective pieces during assembling - Ein oder mehrere defekte Teile oder der Montage verformt - Uno o más partes deformadas o deformada durante el montaje - Une ou plusieurs pièces défectueuses ou déformées durant le montage - Una o più parti difettose o deformate durante l'assemblaggio - Uma ou mais peças defeituosas ou deformadas durante a montagem**	Interrompre le montage du produit **Interrupting the installation of the product - Unterbrechen der Installation des Produkts** **Interrumpir el montaje del producto - Interrompre le montage du produit** **Interrompere l'assemblaggio del prodotto - Interromper a montagem do produto**	

Le produit ne doit être utilisé qu'après montage complet et lecture attentive des instructions d'utilisation. Ce produit ne doit pas être utilisé par des enfants et doit être impérativement tenu hors de leur portée. Stocker à l'abri de l'air, de l'humidité et des changements climatiques. Avant chaque utilisation, vérifier l'état de l'échafaudage. Nettoyer à l'aide d'un chiffon humide les parties salies ou glissantes (plateforme/montant/embouts plastiques). NE PAS UTILISER à proximité d'une zone à courant basse et haute tension. Pour tous conseils, prendre contact avec le SAV du distributeur.
The product should only be used after strictly reading the installation instructions and having completely assembled the product. This product should not be used by children and should be strictly kept out of their reach. Protect from air, humidity, and temperature variation. DO NOT USE near elektric cables withe low wand high tension.
Das Produkt darf erst nach vollständiger Montage und sorgfältige Lektüre der Anweisungen benutzen werden. Dieses Produkt solte nicht von Kindern benutzt werden und solte streng asserhalb ihrer aufbewahrt werden. Bewahren Sie in der Luft Schutz, Feuchtigkeit und Klimawandel. NICHT BEI Hoch und Niederspanningsfelder BENUTZEN.
Solo se debe usar el producto después un montaje completo y la lectura atenta del prospecto. No se debe usar por niños y debe mantenerse estrictamente fuera de su alcance. Tienda protegida del aire, la humedad y los cambios de temperaturas. Antes de usar, revise el estado del andamio. Limpiar las partes sucias o deslizantes con un paño húmedo. NO USAR cerca de un área de coriente elétrica alta y baja tensión.
Il prodotto può essere utilizzato solo dopo essere stato completamente assemblato e dopo aver letto attentamente le istruzioni per l'uso. Questo prodotto non deve essere utilizzato dai bambini e deve essere tenuto fuori dalla loro portata. Conservare al riparo dall'aria, dall'umidità e dai cambiamenti climatici. Prima di ogni utilizzo, verificare le condizioni del ponteggio. Pulire le parti sporche o scivolose (piattaforma/montaggio/parti in plastica) con un panno umido. NON USARE in prossimità di aree a bassa o alta tensione. Per consigli, contattare il servizio di assistenza del distributore.
O produto só pode ser utilizado após ter sido completamente montado e as instruções de funcionamento terem sido cuidadosamente lidas. Este produto não deve ser utilizado por crianças e deve ser mantido fora do seu alcance. Armazenar longe do ar, humidade e alterações climáticas. Antes de cada utilização, verificar o estado do andaime. Limpar quaisquer peças sujas ou escorregadias (plataforma/montagem/ pedaços de plástico) com um pano húmido. NÃO UTILIZAR nas proximidades de áreas de baixa ou alta tensão. Para aconselhamento, contactar o departamento de serviço do distribuidor.

Hailo France I Rue du Servon I 86300 La Chapelle Viviers - www.hailo-shop.fr
Sous réserve de modifications techniques. Les dimensions et les poids sont donnés à titre indicatif.