HAILO AS Cargo 450

Poubelle de cuisine tri sélectif 2 bacs encastrable 38L (21+17)

3610-811

GTIN: 4007126301062

Pour les meubles de largeur 45 cm à porte coulissante

COULISSANT

2 BACS

38 L
TOTAL

POUR MEUBLE DE LARGEUR : 45 cm

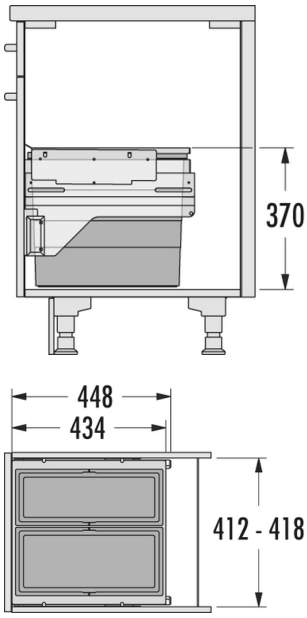

Caractéristiques

Type d'installation coulissante	✔
Largeur de meuble min. (cm)	45
Largeur de meuble max. (cm)	45
Adapté aux meubles de largeur (cm)	45
Adapté aux meubles de profondeur (cm)	45
Montage sur paroi latérale	✔
Coulisses	glissières couvertes et amorties avec le système Soft Close entièrement synchronisé avec la surcourse
Épaisseur des parois latérales (mm)	16-19 (auto-ajustable)
Dimensions du produit (LxPxH) (mm)	412-418 x 434 x 370
Dimensions de l'emballage (LxPxH) (mm)	500 x 250 x 410
Profondeur du sytème (mm)	448
Nombre de bacs	2
Couvercle	couvercle en métal
Capacité (L)	1 x 21 + 1 x 17
Total volume (L)	38

Copyright © 2024 Hailo - Tous droits réservés

Couleurs pièces métalliques	grises foncées
Couleurs pièces plastiques	grises foncées
Poids avec emballage (kg)	9,9

Copyright © 2024 Hailo - Tous droits réservés