HAILO AS Separato K 500

Poubelle de cuisine tri sélectif 3 bacs encastrable 34L (18+8+8)

3620-511

GTIN: 4007126362056

Pour les meubles de largeur 50 cm à porte coulissante avec tiroir

COULISSANT AVEC TIROIR

3 BACS

34 L
TOTAL

POUR MEUBLE DE LARGEUR : 50 cm

- Pour tous les meubles standards de cuisine et sous-évier aux parois latérales d'épaisseur 16 mm à 19 mm.
- N'est pas compatible avec les tiroirs Blum LegraBox F

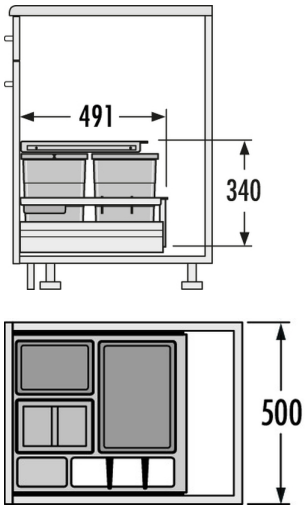

Caractéristiques

Type d'installation	coulissante avec tiroir
Largeur de meuble min. (cm)	50
Largeur de meuble max. (cm)	50
Adapté aux meubles de largeur (cm)	50
Adapté aux meubles de profondeur (cm) ≥	50
Dimensions du produit (LxPxH) (mm)	457 x 491 x 340
Dimensions de l'emballage (LxPxH) (mm)	510 x 470 x 285
Nombre de bacs	3
Couvercle	couvercle en plastique, montage fixe + couvercle de 8L
Capacité (L)	1 x 18 + 2 x 8
Total volume (L)	34
Couleurs pièces plastiques	grises claires
Poids avec emballage (kg)	4,1

Copyright © 2024 Hailo - Tous droits réservés