Ref : 9909-001
EAN : 3700867914164

Manuel d'utilisation et d'installation
Kit universel de rails amovibles Garden pour escabeau
FR

Use and operating instructions
Universal removable rail kit Garden for stepladder
GB

Benutzer-und Installationshandbuch
Universalset von abnehmbares Schienen Garden für Trittleitern
DE

Manual de uso e instalación
Kit de raíl desmontable universal Garden para escalera de tijera
ES

Manuale d'uso e installazione
Kit di guide universali rimovibili Garden per scaletta
IT

Manual do usuario e instalação
Kit de calhas amovíveis universais Garden para escadote
PT

HAILO FRANCE
86300 La Chappelle Viviers
Tél: +33 (0) 5 49 39 02 02
www.hailo-shop.fr

1. Introduction / Einführung / Introducción / Introduzione / Introdução

FR

Ce manuel d'utilisation contient des informations importantes pour la sécurité et la manipulation du kit universel de rails amovibles Garden pour escabeau. Il convient donc de le lire attentivement et dans son intégralité avant d'utiliser le matériel et de le conserver.

En cas de prêt ou de cession du kit, le mode d'emploi doit être fourni avec.

GB

This manual of use and operating instructions contains important information on the safety and handling of the universal removable stepladder rail kit Garden. Before using it and for safety reasons, please read totally and carefully these use and operating instructions and keep it with your documents.

When the ladder is passed on to another user, this manual must be provided with.

DE

Diese Gebrauchsanweisung enthält wichtige Informationen über die Sicherheit und den Umgang mit dem abnehmbaren Garden-Universalschienen-Kit für Stehleitern. Sie sollte daher vor der Verwendung des Materials sorgfältig und vollständig gelesen und aufbewahrt werden.

Bei Verleih oder Weitergabe des Kits muss die Gebrauchsanweisung mitgeliefert werden.

ES

Este manual de usuario contiene información importante sobre la seguridad y el manejo del kit de barandilla desmontable universal Garden para escaleras de tijera. Léalo detenidamente y en su totalidad antes de utilizar el equipo y guárdelo en un lugar seguro.

En caso de préstamo o cesión del kit, las instrucciones de uso deberán acompañarlo.

IT

Il presente manuale d'uso contiene importanti informazioni sulla sicurezza e sull'utilizzo del kit di guide universali rimovibili Garden per scale a gradini. Si prega di leggerlo attentamente e integralmente prima di utilizzare l'apparecchiatura e di conservarlo in un luogo sicuro.

In caso di prestito o trasferimento del kit, le istruzioni per l'uso devono essere fornite insieme al kit.

PT

Este manual do utilizador contém informações importantes sobre a segurança e o manuseamento do kit de calhas amovíveis universais Garden para escadotes. Leia-o atentamente e na íntegra antes de utilizar o equipamento e guarde-o num local seguro.

Se o kit for emprestado ou transferido, as instruções de utilização devem ser fornecidas com ele.

2. Consignes d'utilisation et de sécurité / Use & Safety instructions / Gebrauchs & Sicherheitsanleitung / Instrucciones de uso y seguridad / Istruzioni per l'uso e la sicurezza / Instruções de utilização e segurança

FR

Le kit universel de rails amovibles Garden pour escabeau peut être uniquement utilisé de la manière décrite dans le présent manuel. Toute autre utilisation est considérée comme non conforme.

Le kit universel de rails amovibles Garden apporte une meilleure stabilité lors d'une utilisation dans un jardin.
Il n'annule et ne remplace en aucun cas les prescriptions d'utilisation de votre élément d'accès qui doivent être respectées.

Aucune responsabilité n'est assumée pour des dommages causés par une utilisation non-conforme. Toute modification apportée au kit, non autorisée par le fabricant, annule la garantie.

GB

The universal removable rail Kit Garden can only be used in the prescribed set-up position. Any other use is different from that intended.

This kit provides greater stability when used in the garden. **It does not, in any way, overrides the instructions of use for your access elements, which must be complied with.**

We undertake no liability for damages incurred through use of the ladder in a non-intended manner.
Any changes that are not authorized by the manufacturer shall lead to termination of the warranty.

DE

Das universalset von abnehmbares Schienen Garden darf nur in der vorgeschriebenen Aufstellposition verwendet werden. Jede andere Verwendung gilt als unbestimmungsgemäß.

Dieser Set sorgt für mehr Stabilität bei der Verwendung im Garten. **Es setzt in keiner Weise die Gebrauchsanweisung Ihrer Zugangselemente außer Kraft, die unbedingt beachtet werden muss.**

Wir übernehmen keine Haftung für Schäden, die durch eine nicht bestimmungsgemäße Verwendung der Leiter entstehen. Jegliche Änderungen, die nicht vom Hersteller genehmigt sind, führen zum Erlöschen der Garantie.

ES

El Kit de raíl desmontable universal Garden para escalera de tijera solo se puede usar como se describe en este manual. Cualquier otro uso se considera no conforme.

Este kit proporciona mayor estabilidad cuando se utiliza en el jardín. **No invalida en modo alguno las instrucciones de uso de sus elementos de acceso, que deben respetarse.**

No se asume ninguna responsabilidad por daños causados por un uso indebido. Las modificaciones que no estén autorizadas por el fabricante anulan la garantía.

IT

Il kit di guide rimovibili universali Garden per scaletta può essere utilizzata solo come descritto in questo manuale. Ogni altro uso è considerato non conforme.

Il kit di guide rimovibili universali Garden offre una maggiore stabilità quando si usa in giardino. **Non invalida in alcun modo le istruzioni per l'uso degli elementi di accesso, che devono essere rispettate.**

Non si assume alcuna responsabilità per danni causati da un uso improprio. Qualsiasi modifica apportata al kit, non autorizzata dal produttore, annulla la garanzia.

PT

O kit de calha amovível universal Garden para escadote só pode ser usada conforme descrito neste manual. Qualquer outro uso é considerado não conforme.

O kit permite uma maior estabilidade aquando da sua

utilização no jardim. **Não se sobrepõe de modo algum às instruções de utilização dos seus elementos de acesso, que devem ser respeitadas.**

Nenhuma responsabilidade é assumida por danos causados por uso indevido. Quaisquer modificações feitas na kit, não autorizadas pelo fabricante, anulam a garantia.

Consulter le manuel ou notice d'instruction FR	Avertissement, danger de chute
Refer to instruction manuel. GB	Warning fall hazard.
Die Anleitung oder die Gebrauchsanweisung lesen. DE	Warnung, Sturzgefahr
Consulte el manual o manual de instrucciones ES	Advertencia, peligro de caída
Consultare il manuale o libretto di istruzioni IT	Attenzione: rischio di caduta
Aviso, perigo de queda PT	Consulte manual de instruções

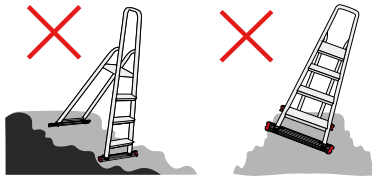
L'escabeau monté sur les rails doit être posé sur une surface plane, horizontale et stable FR
The ski-mounted stepladder must be placed on a flat, horizontal and stable surface. GB
Die Trittleiter, auf den Schienen montiert ist, muss auf einer ebenen, horizontalen und stabilen Fläche stehen. DE
La escalera para esquís debe colocarse sobre una superficie plana, horizontal y estable ES
La scaletta montata sugli sci deve essere posizionata su una superficie piana, orizzontale e stabile IT
O escadote montado em esquis deve ser colocado sobre uma superfície plana, horizontal e estável PT

3. Nomenclature & dimensions / Nomenklatur und Maße / Lista de piezas y dimensiones / Elenco del parti e delle dimensioni / Lista de peças e dimensões

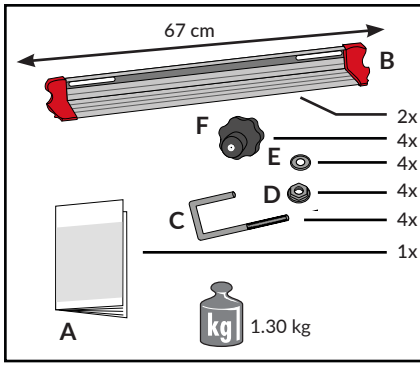

FR Votre escabeau doit impérativement respecter les dimensions suivantes :

GB Your stepladder must comply with the following dimensions :

DE Ihre Trittleiter muss unbedingt die folgenden Maße einhalten :

ES Su escalera de tijera debe cumplir las siguientes dimensiones :

IT La scaletta deve rispettare le seguenti dimensioni :

PT O escadote deve respeitar as dimensões seguintes:

1- Empattement au sol *

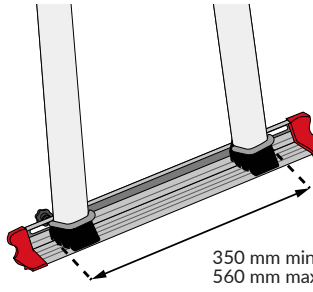

2- Sections des montants, embouts inclus *

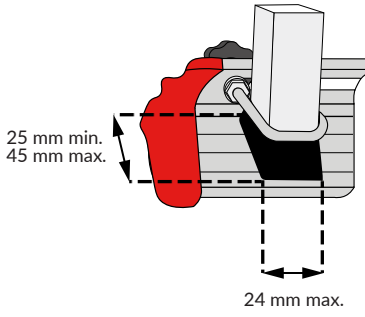

*1-

GB	Ground whellbase
DE	Bodenständiger Radstand
ES	Distancia al suelo
IT	Altezza da terra
PT	Distância ao solo

*2-

GB	Upright sections end caps included
DE	Stehende Abschnitte, einschließlich Endkappen
ES	Secciones verticales, puntas incluidas
IT	Sezioni verticali, puntas incluso
PT	Secções verticais, pontas incluídas

4. Instruction de montage / Operating instructions / Montageanleitung / Instrucciones de montaje / Istruzioni per l'installazione / Instruções de instalação

1

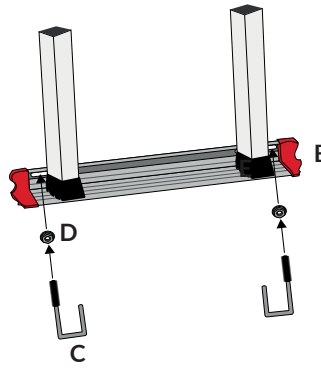

2

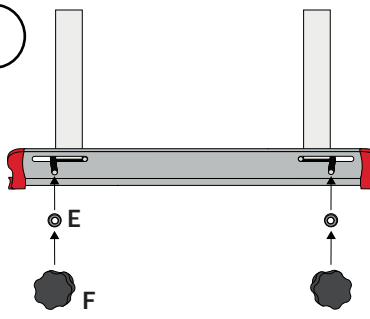

3

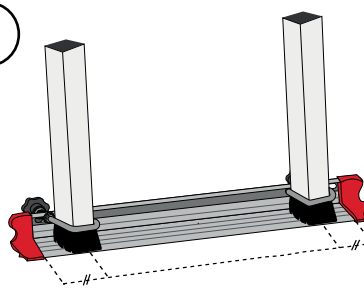

4

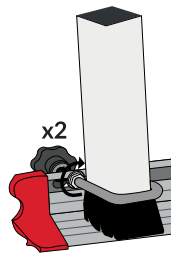

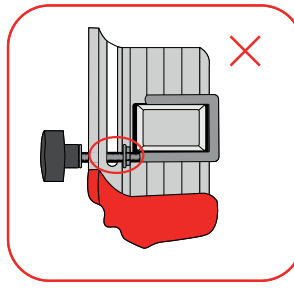

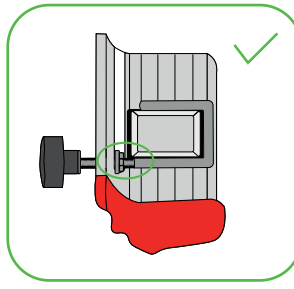

5

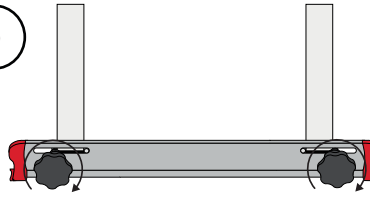

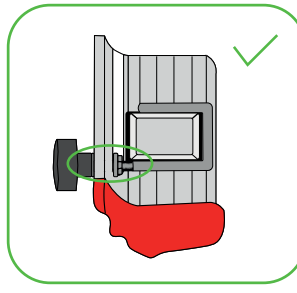

6

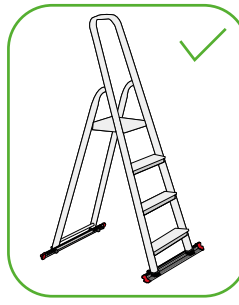

5. Service après-vente, entretien et garantie / After-sales service, Maintenance & Warranty / Kundendienst, Wartung und Garantie / Service técnico, mantenimiento y garantía / Servizio post vendita, manutenzione e garanzia / Serviço pós-venda, Manutenção e garantia

5.1 Réparation, entretien et stockage / Repair, maintenance and storage / Reparatur, Wartung und Lagerung / Reparación, mantenimiento y almacenaje / Riparazione, manutenzione e stoccaggio / Reparação, manutenção e armazenamento

FR

Ne pas modifier la conception du kit universel de rails amovibles Garden. L'entretien doit être effectué par une personne compétente et conformément aux instructions ci-dessous. Pour la réparation ou le remplacement de pièces, contacter le fabricant ou le distributeur.

Pour l'entretien, il suffit après utilisation, de s'assurer qu'il n'y a pas trop de poussière ou de projection de peinture sur les pièces mobiles des rails. Dans le cas échéant, il est recommandé de nettoyer le kit avant son rangement. Pour le nettoyage, il faut utiliser UNIQUEMENT des détergents solubles dans l'eau (non-abrasifs et non-agressifs) disponibles dans le commerce.

Toujours stocker le kit dans un endroit sec. Des conditions humides peuvent avoir un effet négatif sur l'état et le fonctionnement de ce dernier. Il convient aussi de ranger le kit à l'abri des rayons directs du soleil (présence de pièces plastiques susceptibles d'être altérées à long terme).

GB

Do not change the universal removable rail Kit Garden conception. The maintenance should be carried out by a competent person and be in accordance with the manufacturer's instructions. For repairing or replacement of parts, contact the manufacturer or the distributor.

For maintenance, it is sufficient after use to ensure that there is no dust or projection of paint splatter on the moving parts of the rails. If there is, we recommend to clean the kit before storage. Use ONLY commercially available water-soluble detergents (non-abrasive and non-aggressive) for cleaning.

Always store the kit in a dry place. Damp conditions may adversely affect the condition and operation of the kit. The kit should also be stored away from direct sunlight (plastic parts may be damaged over time).

DE

Keine Änderungen an der Konstruktion des Garden Universal Kit für abnehmbare Schienen vornehmen. Die Wartung sollte von einer kompetenten Person und in Übereinstimmung mit den Anweisungen des Herstellers durchgeführt werden. Für die Reparatur oder den Austausch von Teilen wenden Sie sich bitte an den Hersteller oder den Händler.

Für die Wartung genügt es, nach dem Gebrauch sicherzustellen, dass sich nicht zu viel Staub oder Farbspritzer auf den beweglichen Teilen der Schienen befinden. Ist dies der Fall, wird empfohlen, das Set vor der Lagerung zu reinigen. Für die Reinigung sollten NUR handelsübliche wasserlösliche (nicht scheuernde und nicht aggressive) Reinigungsmittel verwendet werden.

Das Set immer vollständig verschachtelt in einer trockenen Umgebung lageren. Feuchte Bedingungen können sich negativ auf seinen Zustand und seine Funktion auswirken. Außerdem sollte das Kit vor direkter Sonneneinstrahlung geschützt werden (es sind Plastikteile vorhanden, die langfristig beschädigt werden).

ES

No cambie el diseño de la báscula del Kit de raíl desmontable universal Garden para escalera de tijera. El mantenimiento deberán ser realizados por una persona cualificada. Para la reparación o el reemplazo de piezas, comuníquese con el fabricante o el distribuidor.

Para el mantenimiento, es suficiente después del uso asegurarse de que no haya demasiado polvo o manchas de pintura en las partes móviles del kit. En este caso, se recomienda limpiar el kit antes del almacenamiento. Para la limpieza, usé SOLAMENTE detergentes solubles en agua (no abrasivos y no agresivos) disponibles en el comercio.

Guarde siempre ek kit completamente anidada en un lugar seco. Las condiciones húmedas pueden tener un efecto negativo en la condición y el funcionamiento del kit. También debe almacenarse lejos de la luz solar directa (las patas de plástico pueden dañarse a largo tiempo).

IT

Non modificare il design del kit di guide universali rimovibili Garden. La manutenzione deve essere effettuata da una persona competente e in conformità alle istruzioni riportate di seguito. Per le riparazioni o la sostituzione di parti, contattare il produttore o il distributore.

Per la manutenzione, è sufficiente controllare dopo l'uso che non ci sia troppa polvere o schizzi di vernice sulle parti mobili degli sci. In caso contrario, si consiglia di pulire il kit prima di riporlo. Per la pulizia, utilizzare SOLO detergenti idrosolubili disponibili in commercio (non abrasivi e non aggressivi).

Conservare sempre il kit in un luogo asciutto. L'umidità può influire negativamente sulle condizioni e sul funzionamento del kit. Il kit deve inoltre essere conservato al riparo dalla luce diretta del sole (le parti in plastica potrebbero danneggiarsi con il tempo).

PT

Não modificar a conceção do kit de calhas amovíveis universais Garden. A manutenção deve ser efectuada por uma pessoa competente e de acordo com as instruções que se seguem. Para reparações ou substituição de peças, contactar o fabricante ou o distribuidor.

Para a manutenção, basta verificar, após a utilização, se não há demasiado pó ou salpicos de tinta nas partes móveis dos esquis. Se houver, recomendamos que limpe o kit antes de o guardar. Para a limpeza, utilize APENAS detergentes solúveis em água disponíveis no mercado (não abrasivos e não agressivos).

Guarde sempre o kit num local seco. A humidade pode afetar negativamente o estado e o funcionamento do kit. O kit também deve ser guardado longe da luz solar direta (as peças de plástico podem ficar danificadas com o tempo).

5.2 Emballage et recyclage / Packaging and recycling / Verpackung und Recycling /Embalaje et reciclaje / Imballaggio e riciclaggio / Embalagem e reciclagem

FR

L'emballage doit être éliminé conformément à la réglementation en vigueur.

GB

The packaging should be disposed of in accordance with applicable regulations.

DE

Die Verpackung muss gemäß den geltenden Vorschriften entsorgt werden.

ES

El embalaje debe eliminarse de acuerdo con las disposiciones y leyes vigentes.

IT

L'imballo deve essere smaltito in conformità Ai regolamenti vigent.

PT

A embalagem deve ser descartada de acordo com os regulamentos em vigor.

5.3 Service après-vente, pièces de rechange et garantie / After-sales service, replacements parts & warranty / Kundendienst, Ersatzteile und Garantie/ Servicio técnico y pizas de repuestos y garantía /Servicio post vendita e manutenzione e garanzia / Serviço pós-venda e Manutenção e garantia

FR

Votre kit universel de rails amovibles Garden est garanti 2 ans.

Pour contacter le service après-vente :
Mail : sav@hailo.fr
Tel : +33 (0) 5 49 39 02 02
Site internet : www.hailo-shop.fr

GB

Your universal removable rail Kit Garden comes with a 2-year warranty.

To contact the after-sales service:
Mail : sav@hailo.fr
Tel : +33 (0) 5 49 39 02 02
Website : www.hailo-shop.fr

DE

Ihr Garden Universalset abnehmbaren Schienen hat eine Garantie von 2 Jahren.

Um den Kundendienst zu kontaktieren :
Mail : sav@hailo.fr
Tel : +33 (0) 5 49 39 02 02
Internetseite : www.hailo-shop.fr

ES

Su kit de raíles desmontables universales Garden tiene una garantía de 2 años.

Para contactar al servicio postventa :
Mail : sav@hailo.fr
Tel : +33 (0) 5 49 39 02 02
Sitio web: www.hailo-shop.fr

IT

Il kit di guide rimovibili universali Garden ha una garanzia di 2 anni.

Per contattare il servizio post-vendita :
Mail : sav@hailo.fr
Tel : +33 (0) 5 49 39 02 02
Sito web : www.hailo-shop.fr

PT

O seu kit de calha amovível universal Garden tem uma garantia de 2 anos

Para entrar em contato com o serviço pós-venda:
Mail : sav@hailo.fr
Tel : +33 (0) 5 49 39 02 02
Internet : www.hailo-shop.fr

Hailo